第60回青森市民卓球大会
###
カクヒログループスーパーアリーナ
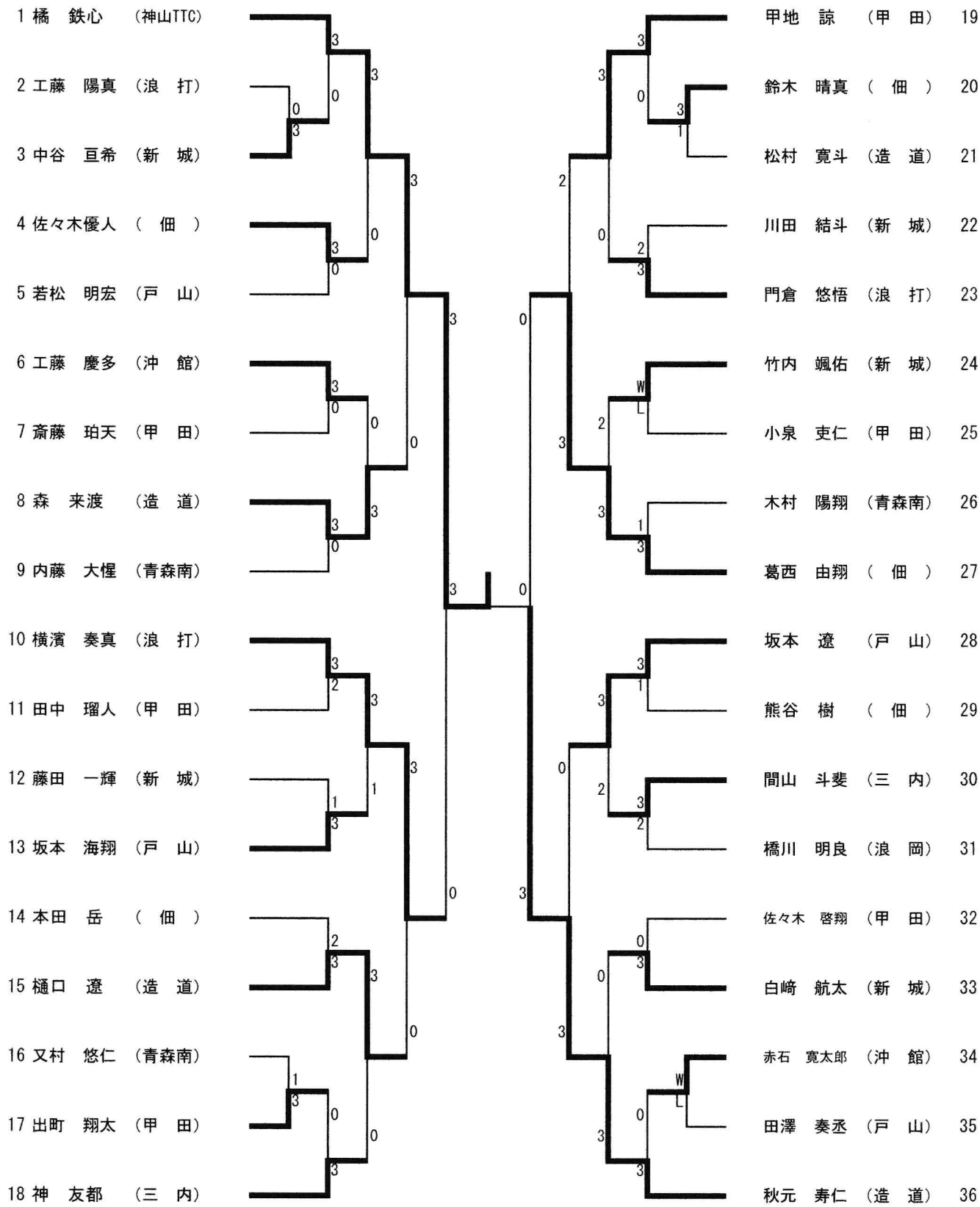
中学校１年の部　男子シングルス