第31回青森市小・中学校卓球大会
令和7年5月25日
青森市総合体育館

中学校３年の部　女子シングルス
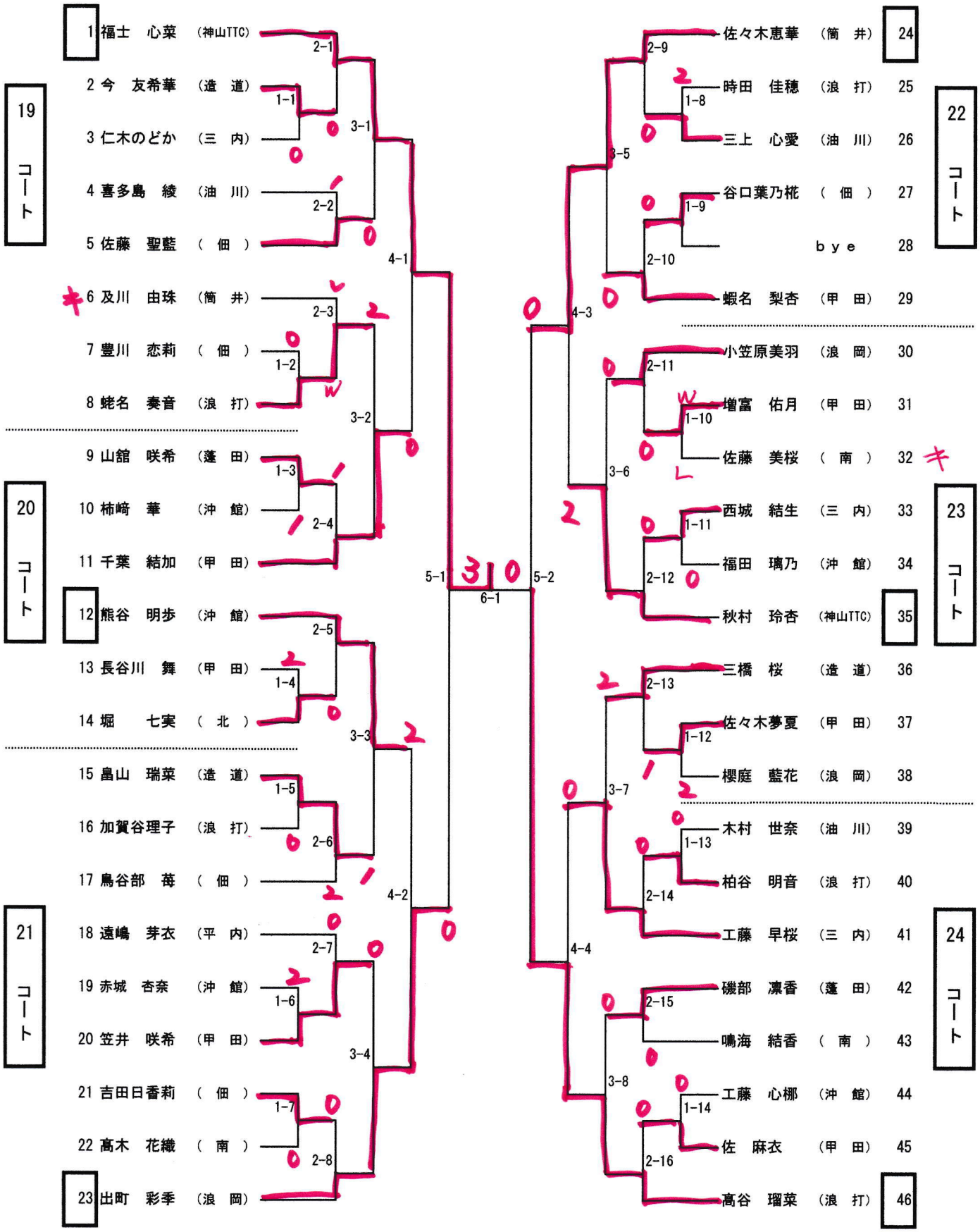
番号に□が付いた選手には、第1試合の審判をお願いします。