中学校男子

第４回VICTAS杯卓球選手権大会
令和7年6月29日
マエダアリーナ

1	秋元　寿仁	（青森山田）	2-1
2	鈴木　晴真	（　佃　）	1-1
3	大川　敢羽	（浪　打）	
4	高　晃一朗	（　南　）	2-2
5	對馬　透天	（浪　岡）	
6	根城　恒晴	（　南　）	2-3
7	米田　陽琉	（甲　田）	1-2
8	鈴木　凪尋	（　西　）	
9	下沢　唯智	（戸　山）	1-3
10	成田　光	（浪　岡）	2-4
11	佐藤伊桜里	（蓬　田）	
12	山﨑　太智	（平　内）	2-5
13	本田　岳	（　佃　）	1-4
14	田中　瑠人	（甲　田）	
15	福山　徠宙	（浪　岡）	2-6
16	工藤　慶多	（沖　館）	
17	小松　暖翔	（油　川）	2-7
18	田中　緑翔	（　佃　）	
19	木村　航太	（三　内）	1-5
20	鈴木　瑛斗	（　南　）	2-8
21	堤　琉希矢	（造　道）	
22	小野　真悠	（　南　）	2-9
23	間山　斗斐	（神山TTC）	1-6
24	出町　悠聖	（浪　岡）	
25	野坂　音羽	（　西　）	2-10
26	碩　来琥	（三　内）	
27	成田　修吾	（浪　打）	2-11
28	坂本　遼	（戸　山）	1-7
29	橋川　明良	（浪　岡）	
30	伊藤　陸	（蓬　田）	1-8
31	森　来渡	（造　道）	
32	長内　優人	（　佃　）	2-12
33	在中　壱太	（筒　井）	2-13
34	佐々木優人	（　佃　）	1-9
35	斎藤　珀天	（甲　田）	
36	加藤　秀弥	（浪　岡）	1-10
37	髙梨　遥陽	（　南　）	2-14
38	藤本　一輝	（　西　）	
39	名久井飛貴	（戸　山）	2-15
40	神　友都	（三　内）	
41	菊池　琉生	（　南　）	1-11
42	伊藤　優月	（　東　）	2-16
43	長尾　凌雅	（神山TTC）	
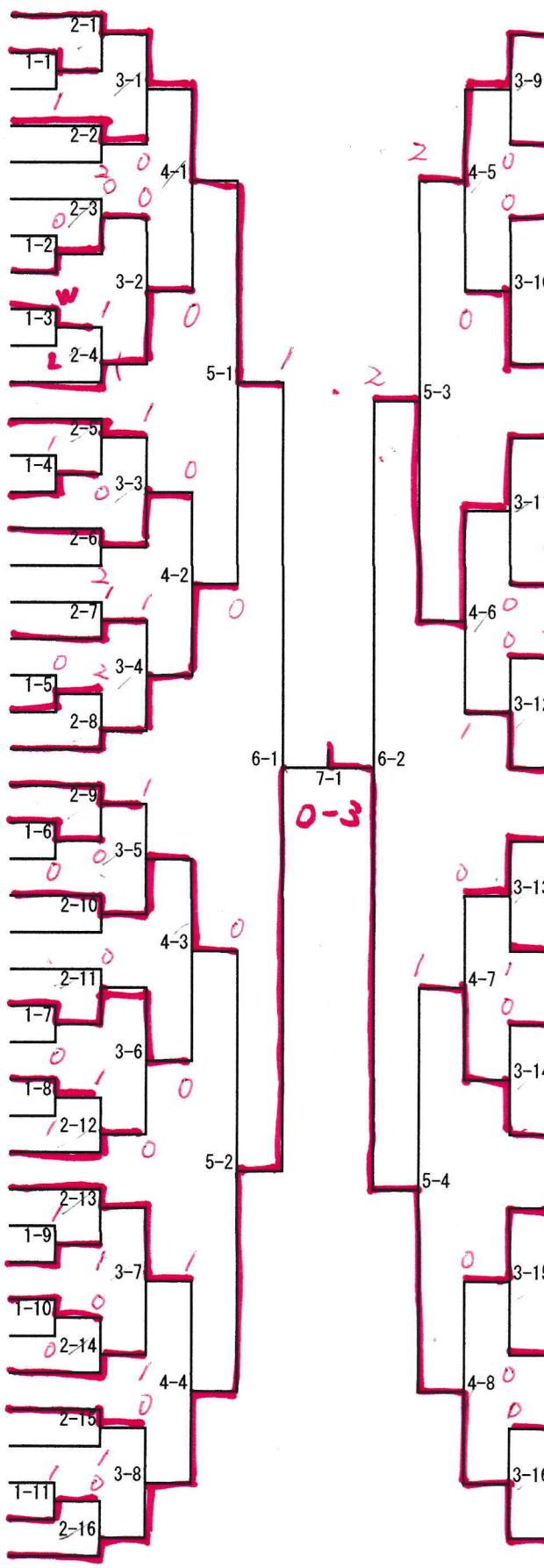
44	大西　叶夢	（青森山田）	2-17
45	三津谷海斗	（甲　田）	1-12
46	滝川　優	（三　内）	
47	葛西　圭	（浪　岡）	2-18
48	山田琥太郎	（　東　）	
49	本堂　泰悠	（戸　山）	2-19
50	飯田琥太郎	（　南　）	1-13
51	門倉　悠悟	（浪　打）	
52	葛西　由翔	（　佃　）	1-14
53	中村　明瑠	（蓬　田）	
54	戸谷　優仁	（神山TTC）	2-20
55	小山内悠利	（　西　）	2-21
56	坂本　斗真	（三　内）	1-15
57	森山　瑛太	（　佃　）	
58	成田　颯祐	（浪　岡）	1-16
59	倉本　瑛太	（平　内）	
60	髙嶋　恵寿	（戸　山）	2-22
61	甲地　諒	（甲　田）	2-23
62	鎌田　環汰	（浪　岡）	
63	中川原楓馬	（造　道）	1-17
64	加賀谷恭佑	（油　川）	
65	長島　修司	（　南　）	2-24
66	今井　颯飛	（ASJ）	2-25
67	松田　諒	（沖　館）	1-18
68	熊澤　飛呂	（　南　）	
69	工藤　陽真	（浪　打）	2-26
70	和島　伊吹	（　東　）	
71	木村　悠稀	（浪　岡）	2-27
72	髙橋　智之	（　佃　）	
73	エレデネバタ　アンハバヤル	（三　内）	1-19
74	木立　琉生	（甲　田）	
75	野呂　侑史	（　西　）	2-28
76	出町　聡涼	（戸　山）	2-29
77	中川　結翔	（　西　）	1-20
78	堀　友翼	（　南　）	
79	若佐　侑真	（油　川）	1-21
80	熊谷　樹	（　佃　）	
81	塚本　陽太	（堤ジュニア）	2-30
82	小野　智史	（　南　）	2-31
83	横濱　奏真	（浪　打）	
84	若松　明宏	（戸　山）	1-22
85	工藤　来虎	（浪　岡）	
86	木村　光希	（青森山田）	2-32